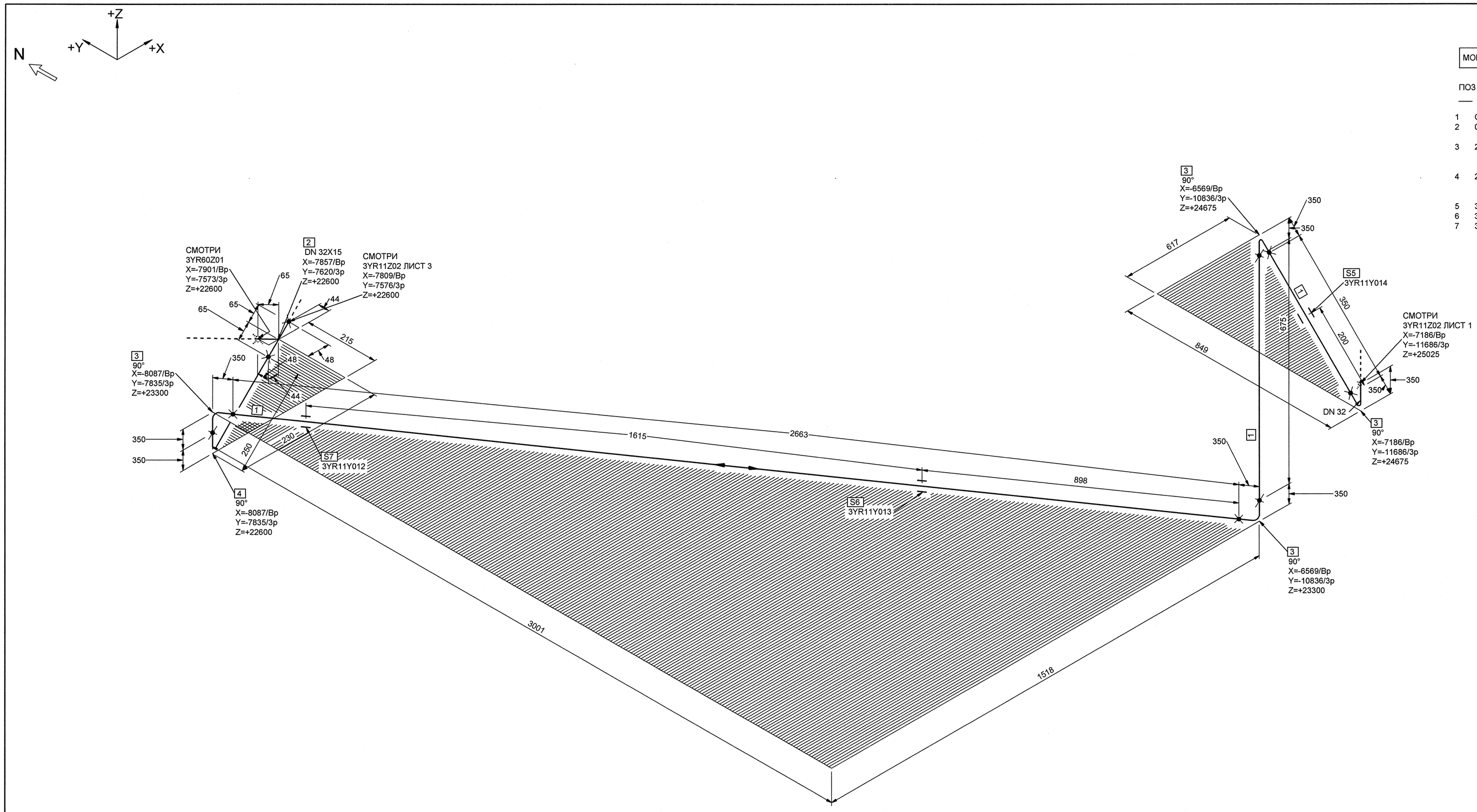

МОНТАЖНЫЕ ЭЛЕМЕНТЫ

ПОЗ	НАИМЕНОВАНИЕ	КОЛ	МАТЕРИАЛ	МАССА ЕД-ЦЫ, КГ
1	ОСТ 24.125.01-89 ТРУБА 38х3,5	3.688 М	08Х18Н10Т ТУ 14-3Р-197-2001	3.00
2	08 ОСТ 24.125.16-89 ТРОЙНИК DN 32х15	1	08Х18Н10Т ГОСТ 5632-72*	2.20
3	25 ОСТ 24.125.03-89 ОТВОД 90°-38х3,5-200х200-636 - R150	4	08Х18Н10Т ТУ 14-3Р-197-2001	1.91
4	25 ОСТ 24.125.03-89 ОТВОД 90°-38х3,5-100х200-536 - R150	1	08Х18Н10Т ТУ 14-3Р-197-2001	1.61
5	3YR11Y014 ОПОРА НЕПОДВИЖНАЯ	1		-
6	3YR11Y013 ОПОРА НЕПОДВИЖНАЯ	1		-
7	3YR11Y012 ПОДВЕСКА	1		-

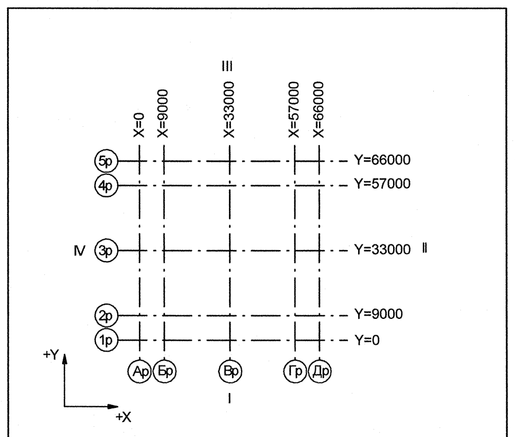

Номер трубопровода - VII
Подведомственность - ПНАЭГ 7-008-89
Классификационное обозначение по НП-001-97 - 2Н3
Группа по ПНАЭГ 7-008-89 - В
Класс безопасности по НП-001-97 - 2
Категория сейсмостойкости по НП-031-01 - I
Рабочие параметры: Pp= 17.64 МПа, tp=350°С
Параметры гидроиспытания: Pг=24.50 МПа, t не менее 5°С
Среда- Теплоноситель I контура
Газоводяная смесь

Код блока	Трубопроводы проектируемые	Позиция детали	Условный проход	Координаты элементов в здании	Код оборудования/ Номер патрубка	Шов заводской	Шов монтажный	Резьбовое соединение	Позиция опоры Код опоры / код проходки	Направление среды	Переход	Штуцер	Код герметичной проходки/ код проходки
3TG11Z01_01		3	DN 100	Z+ 2700 X+ 175 Y- 2775	3TG11W01/N1				S8 3TG11Y01/PT-997				3TG11J01/ТГ-235

Инв. N подл. R3.00780.1.0.11 | Подп. и дата | Взам. инв. N

ДОПОЛНИТЕЛЬНЫЕ ПОДПИСИ

АРХИВНЫЙ ЭКЗЕМПЛЯР

Изм.	Кол.уч.	Лист	№ док.	Подпись	Дата
Инж.2к.		Сухарева			17.05
Пров.вед.инж.		Веренцова			19.05
Пров.нач.гр.		Жук			19.05
Н.контр.		Краснояров			20.05

Инв.№ подл. R3.00780.1.0.11
Лист 101

R3.TP25.3072.011.01.00.064

Ростовская АЭС Блок 3

Реакторное отделение
Герметичная часть
Трубопроводы газовых сдувок Pp>2,2 МПа

Стадия	Лист	Листов
Р	2	5

Изометрический чертеж
3YR11Z02

ОАО "НИАЭП" 2012

Формат А1